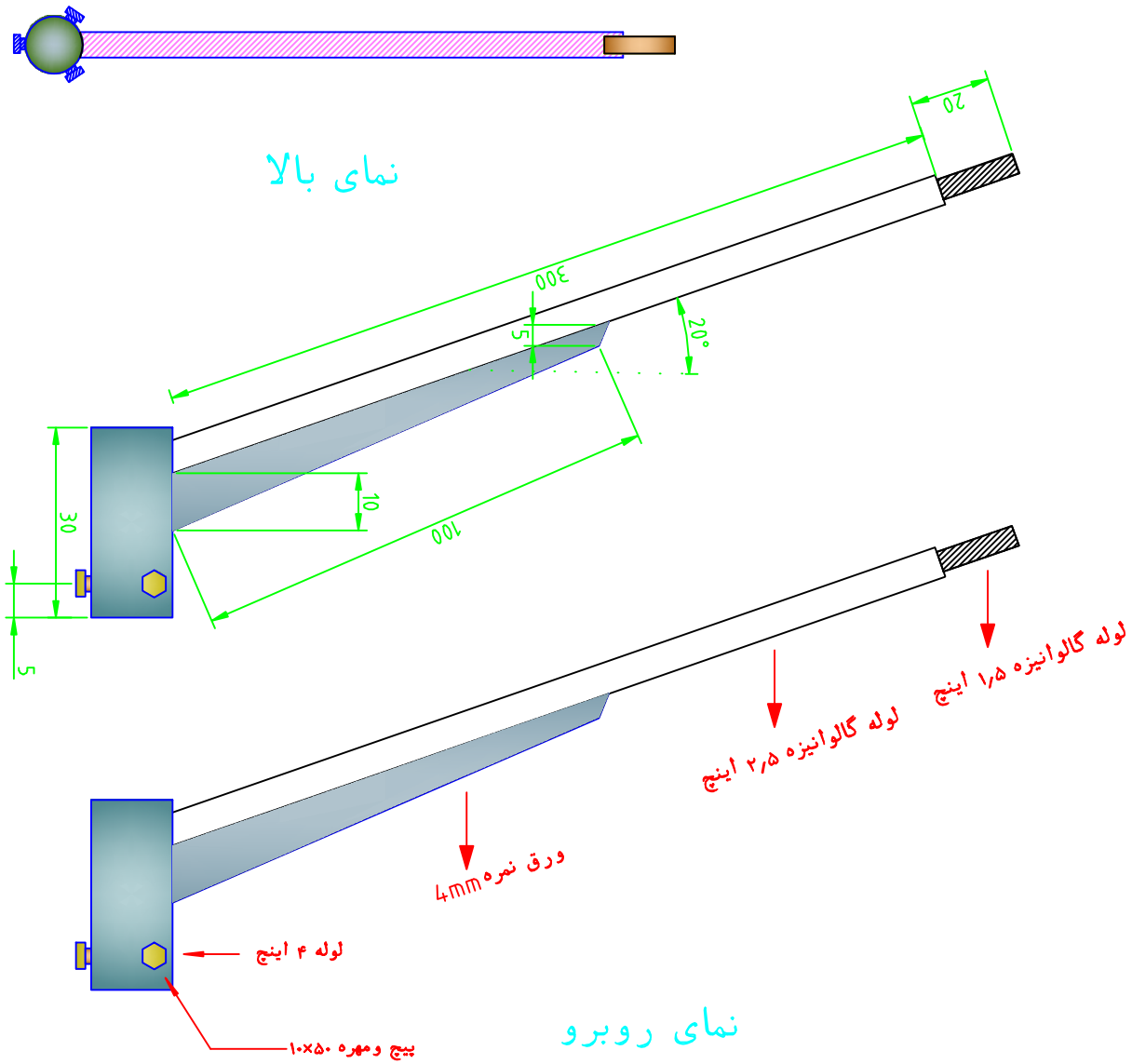

۱- لوله ۴ اینچ بطول ۳۰ سانتی متر

۲- لوله ۲٫۵ اینچ (صنعتی بدون درز) بطول ۳ متر

۳- پوشش تمام قطعات آبکاری گرم

۴- تمامی اندازه های نشان داده شده برحسب سانتیمتر است

۵- واحد زوایای نشان داده شده برحسب درجه است

۶- ورق فلزی گالوانیزه به ضخامت ۴ میلی متر جهت حائل دستک بطول ۱۳۰ سانتی متر

۷- لوله ۱٫۵ اینچ (صنعتی بدون درز) بطول ۲۵ سانتی متر

1 Set					
طراح حمید اشکانیان	کنترل کریم احمدی	تصویب علیمراد مرادی مجد	پرونده dastak x4	تاریخ 90/01/17	مقیاس
شرکت توزیع نیروی برق استان کرمانشاه معاونت مهندسی و برنامه ریزی		دستک ۳ متری یکطرفه برای روشنایی معابر با پایه فلزی			
				نگارش 3	صفحه ۱ از ۱